AGC SM

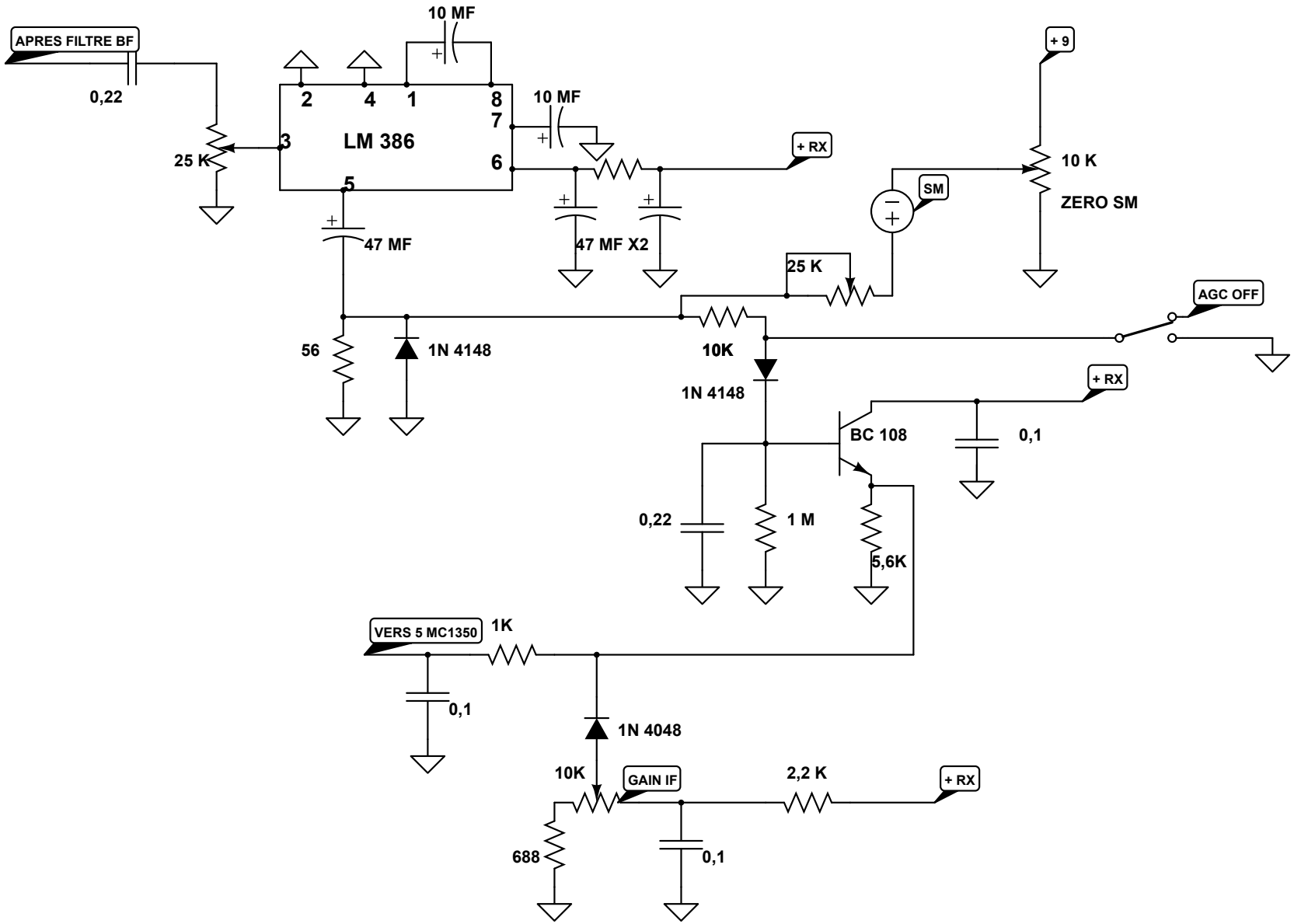
APRES FILTRE BF
0,22
25 K
10 MF
2
4
1
8
7
3
LM 386
6
5
10 MF
+ RX
47 MF
47 MF X2
+ 9
10 K
ZERO SM
SM
25 K
AGC OFF
56
1N 4148
10K
1N 4148
+ RX
BC 108
0,1
0,22
1 M
5,6K
VERS 5 MC1350
1K
0,1
1N 4048
10K
GAIN IF
2,2 K
+ RX
688
0,1