FINAL BF

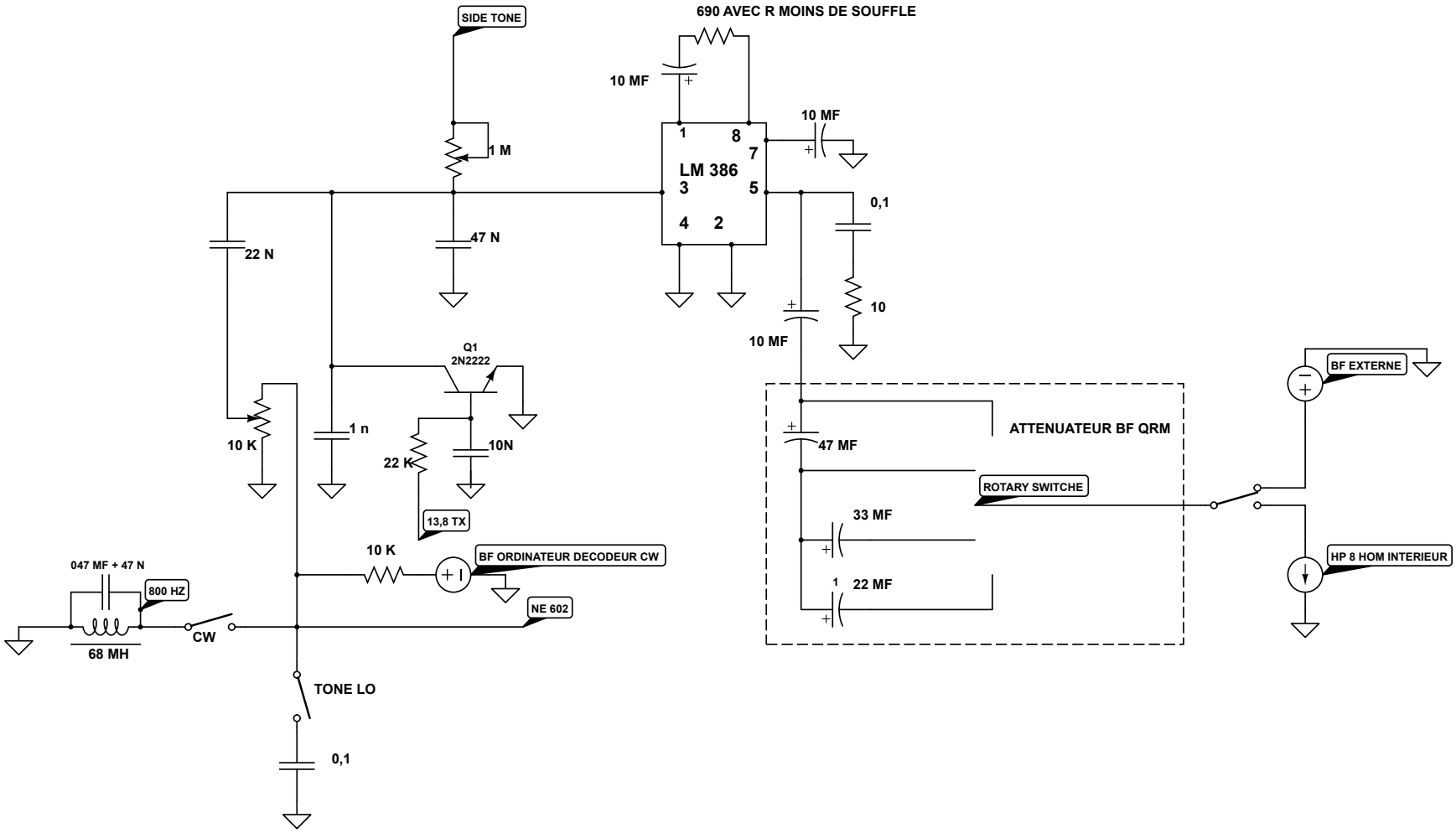
SIDE TONE
690 AVEC R MOINS DE SOUFFLE
10 MF
1 M
1
8
7
LM 386
3
5
4
2
10 MF
0,1
10
10 MF
47 N
22 N
Q1
2N2222
1 n
10 K
22 K
10N
13,8 TX
10 K
BF ORDINATEUR DECODEUR CW
NE 602
047 MF + 47 N
800 HZ
68 MH
CW
TONE LO
0,1
ATTENUATEUR BF QRM
47 MF
ROTARY SWITCHE
33 MF
1
22 MF
BF EXTERNE
HP 8 HOM INTERIEUR